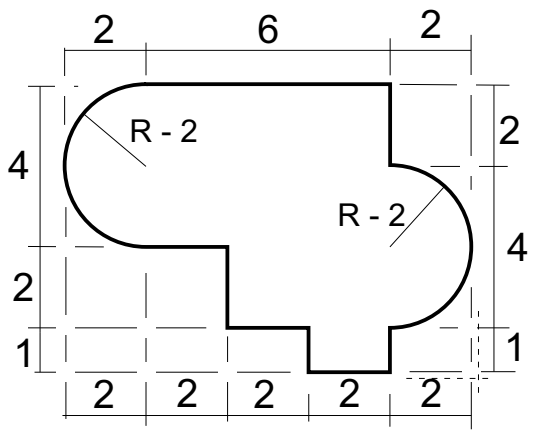

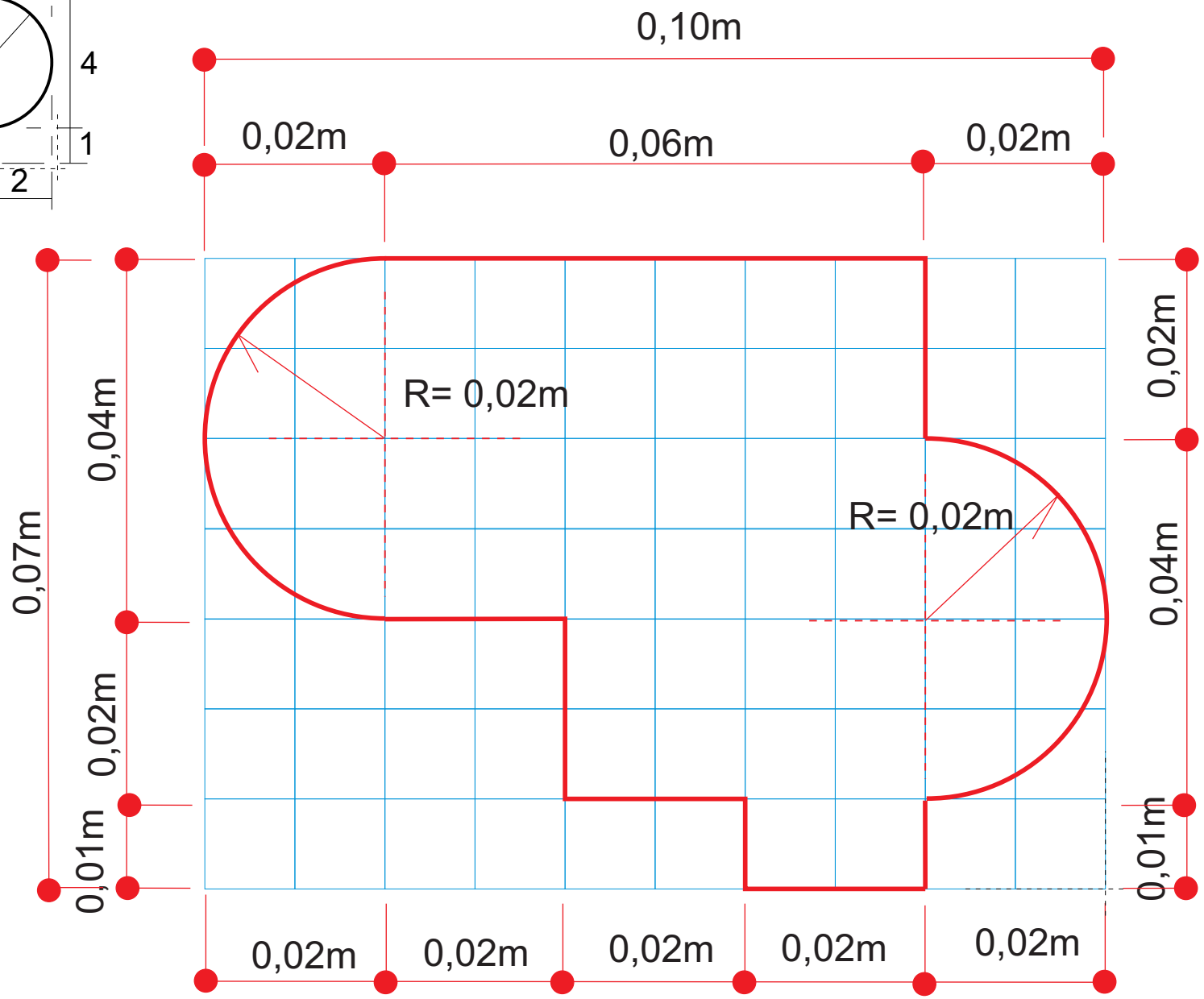

2
A

Desenho com auxílio de ferramentas

Disciplina : Desenho técnico

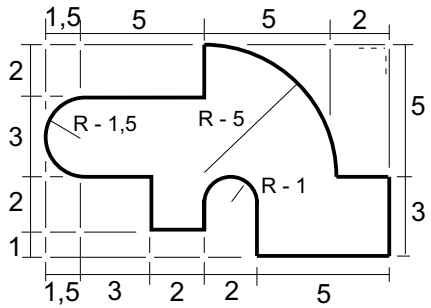

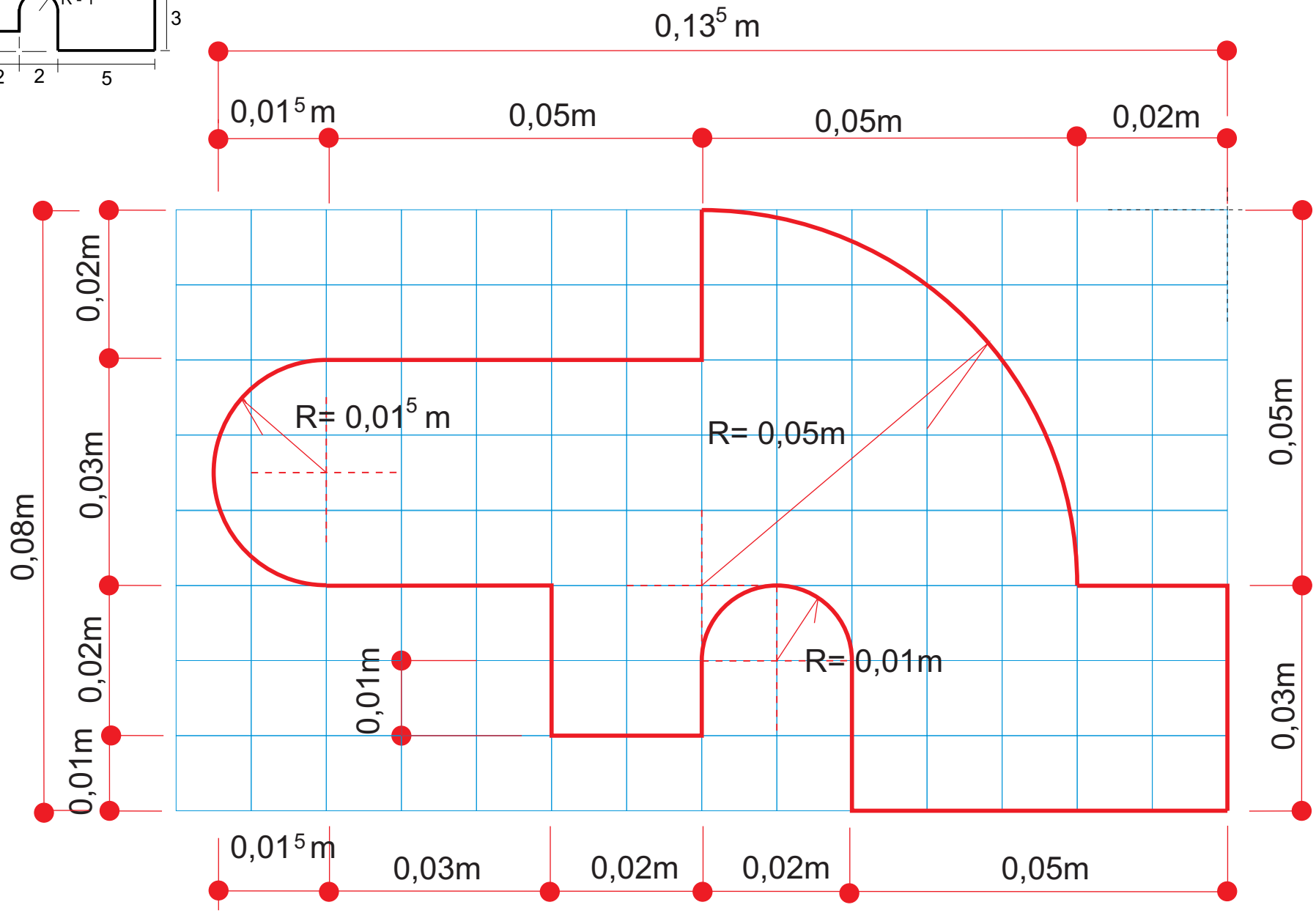

2
B

Desenho com auxílio de ferramentas

Disciplina : Desenho técnico

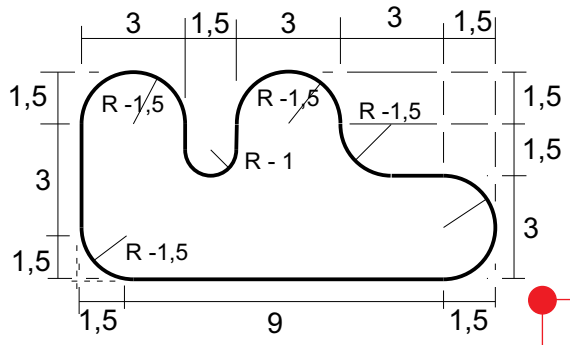

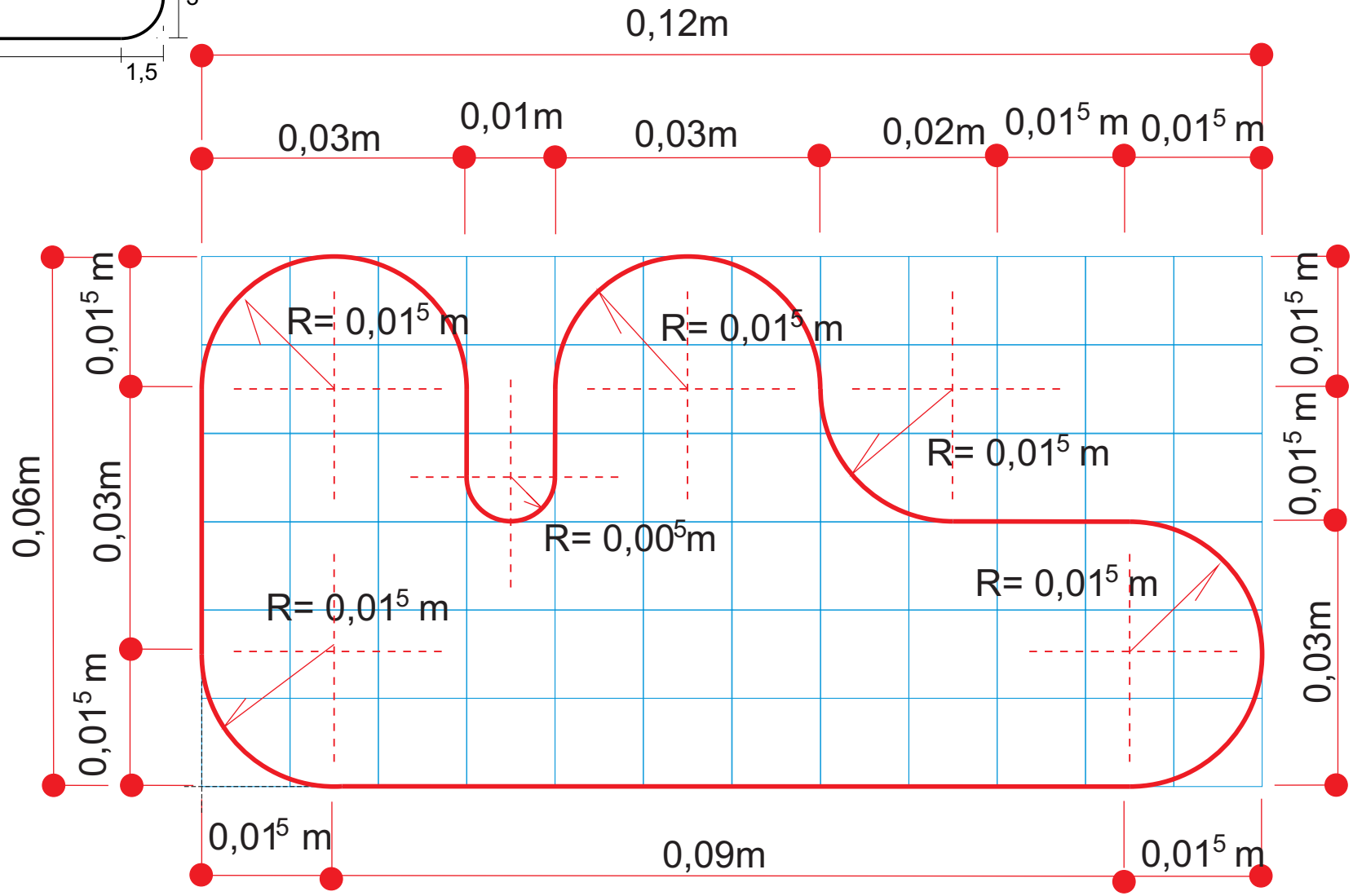

2
C

Desenho com auxílio de ferramentas

Disciplina : Desenho técnico

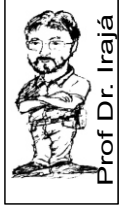

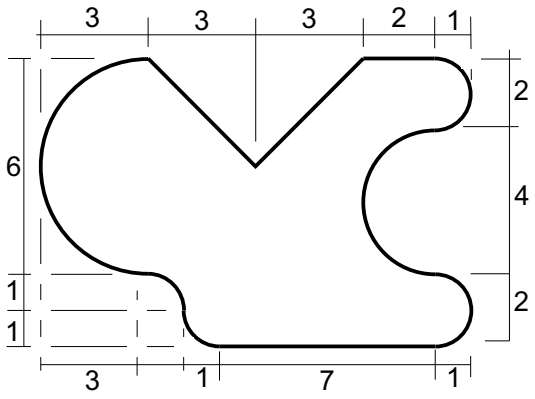

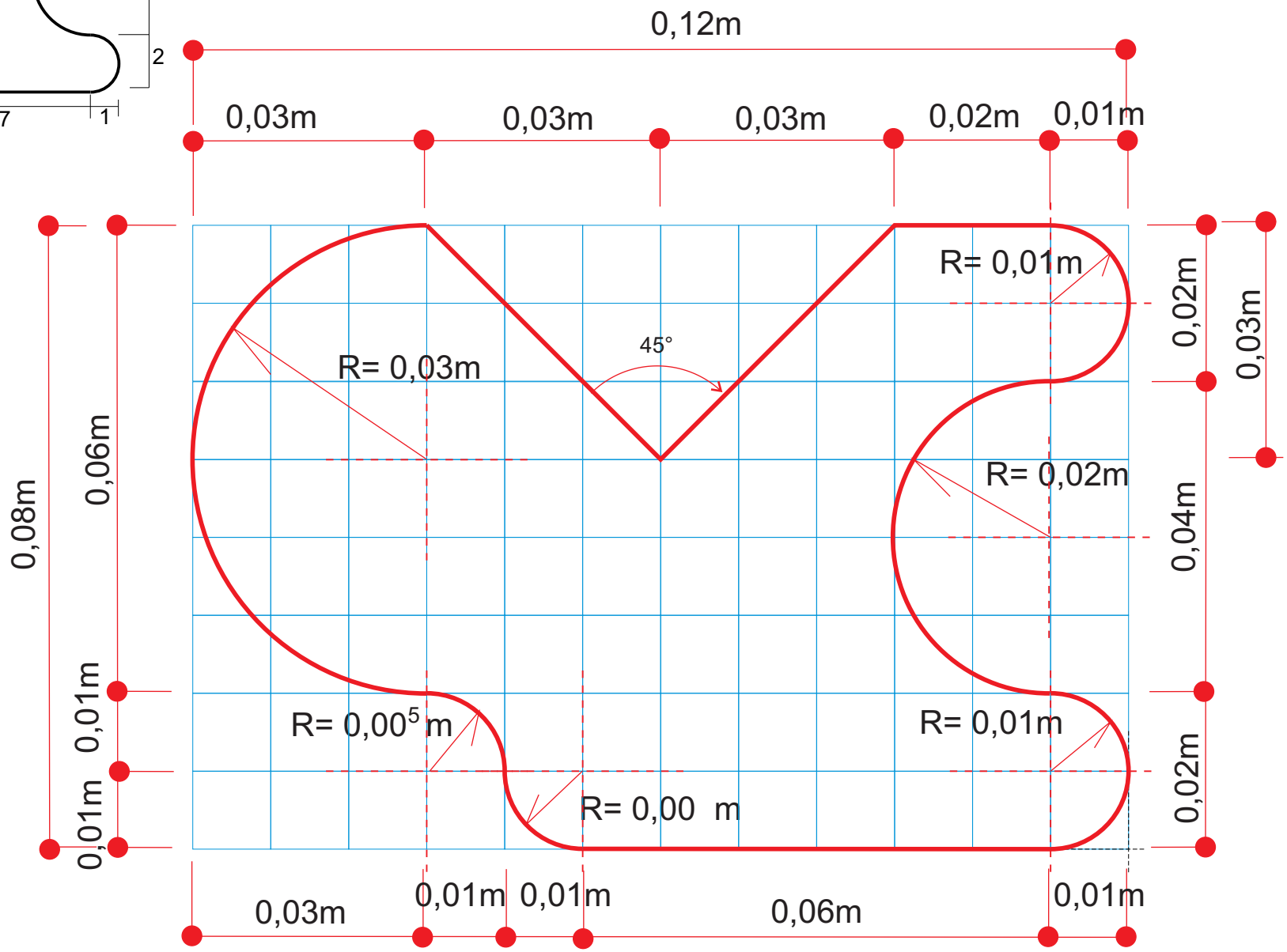

2
D

Desenho com auxílio de ferramentas
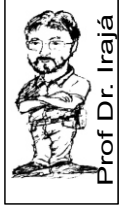
Disciplina : Desenho técnico